屋外用　固定　ドームカメラ

HD-TVIカメラ

DS-2CE56H1T-ITM

＜定格＞

カメラ	
イメージセンサー	5MP CMOSセンサー
有効画素数	約500万画素
最低被写体照度	カラー：0.01 Lux @F1.2（AGC ON）, IR時0 Lux
シャッタースピード	1/25～1/50,000s
レンズ	2.8mm,3.6mm,6mm　単焦点レンズ
レンズマウント	M12
レンズ調整範囲	パン：0～360°／チルト：0～75°／回転：0～360°
フレームレート	2592×1944@20fps
同期	内部／電源同期
メニュー	
AGC	対応
BLC	対応
デイ＆ナイトモード	ICR（カラー／BW／AUTO）
ホワイトバランス	ATW／MWB
言語	英語／中国語
その他機能	明るさ、シャープネス、DNR、ミラー、不良ピクセル補正、スマートIR
入出力	
HD出力	1アナログHD出力
基本仕様	
電源	DC12V±30%
消費電力	最大5W
使用条件	気温：-40～60℃ 湿度：90%以下（結露なきこと）
防水・防塵・衝撃　保護等級	IP67
IR照射距離	10～20m
通信制御	同軸通信 プロトコル：HIKVISION-C（TVI出力）
サイズ	68.3×Φ91mm
重量	350g

Produced by Japan Technicals

屋外用　固定　ドームカメラ

HD-TVIカメラ

DS-2CE56H1T-ITM

＜定格＞

寸法図

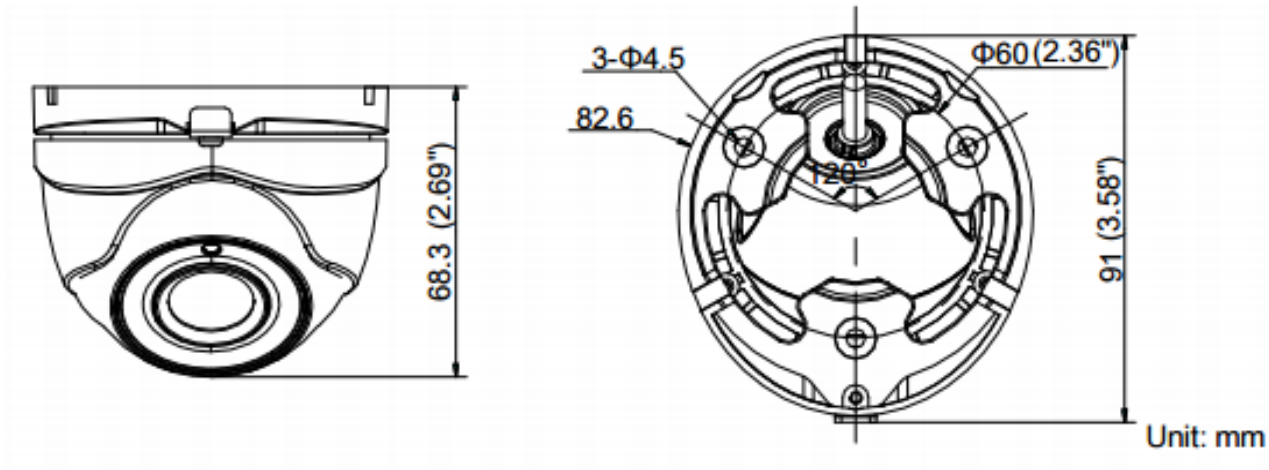

お問い合わせ

株式会社ジェイ・ティ
システム事業推進部

052-753-2272(受付時間：平日10:00～12:00／13:00～17:00)
ホームページからのお問い合わせは https://s-guard.jp/contact/

●製品の定格及びデザインは予告なく変更となる場合があります。
●製品情報は各メーカー発表値(2018年8月現在)を参考にしているため、現在の仕様と相違がある可能性があります。
●内容についての詳しい情報についてはお問い合わせください。